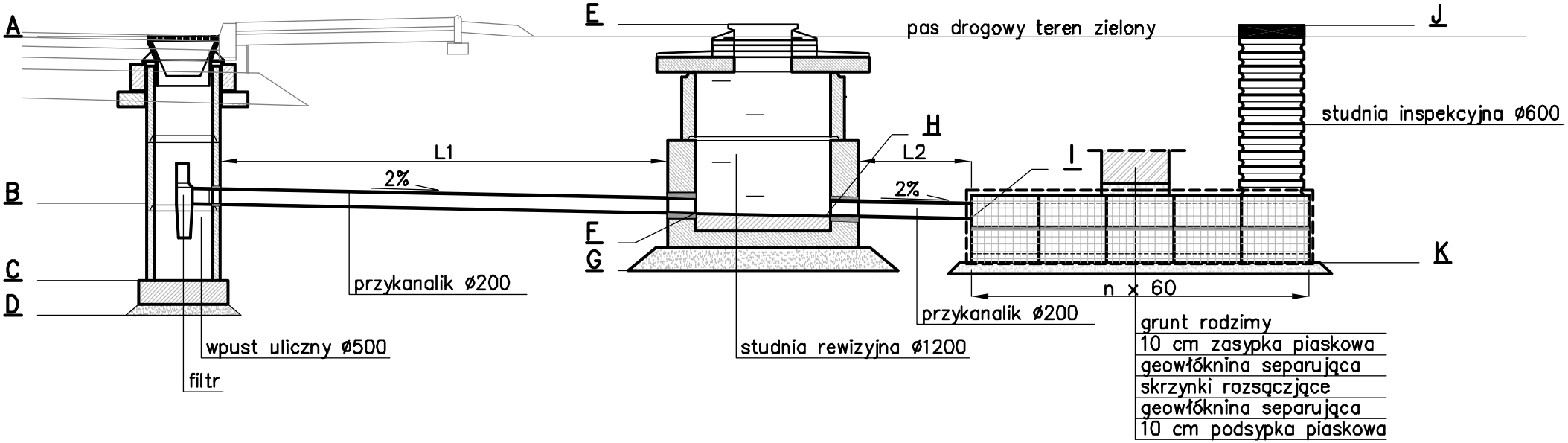

wpust	n	A	B	C	D	E	F	G	H	I	J	K	L1	L2
W1	6	246,31	244,81	243,81	243,46	246,63	244,67	244,17	244,62	244,60	246,63	244,02	6,8	1,0
W2	7	245,71	244,21	243,21	242,86	245,61	244,13	244,63	244,08	244,06	245,61	243,48	3,8	1,0
W3	2x5	245,07	243,57	242,57	242,22	245,35	243,51	243,01	243,46 243,46	243,44 243,44	245,35 245,35	242,86 242,86	3,0	1,0 1,0
W4	7	245,42	243,92	242,92	242,57	245,50	243,85	243,35	243,80	243,78	245,50	243,20	3,6	1,0
W5	5	245,85	244,35	243,35	243,00	245,95	244,29	243,79	244,24	244,22	245,95	243,64	3,1	1,0
W6	5	245,69	244,19	243,19	242,84	245,86	244,10	243,60	244,05	244,03	245,86	243,45	4,4	1,0
W7	5	245,35	243,85	242,85	242,50	245,85	243,76	243,26	243,71	2423,69	245,85	243,11	4,4	1,0

Inwestor: Gmina Chełm Śląski ul. Konarskiego 2 41–403 Chełm Śląski			Stadium: PW
Przedsięwzięcie: Budowa ulicy Dębowej w Chełmie Śląskim – etap II			Data: VI 2012
Tytuł rysunku: System rozsączający			Skala: 1:50
Funkcja	Imię i nazwisko	Nr upr.	Branża	Podpis	Nr rys.
Projektant	mgr inż. Olgierd STANIECZEK	45/02	drogi	Staniecz	5

BIURO PROJEKTÓW KOMUNALNYCH
DROGSAN s.c.
Anna Olgierd STANIECZEK
ul. B.Chrobrego 9/106
40–881 Katowice
tel./fax 032–254–64–05